Storage Desk
Bureau avec rangement

KB 12-4824

AI KB12-4824 201409 V1 ls

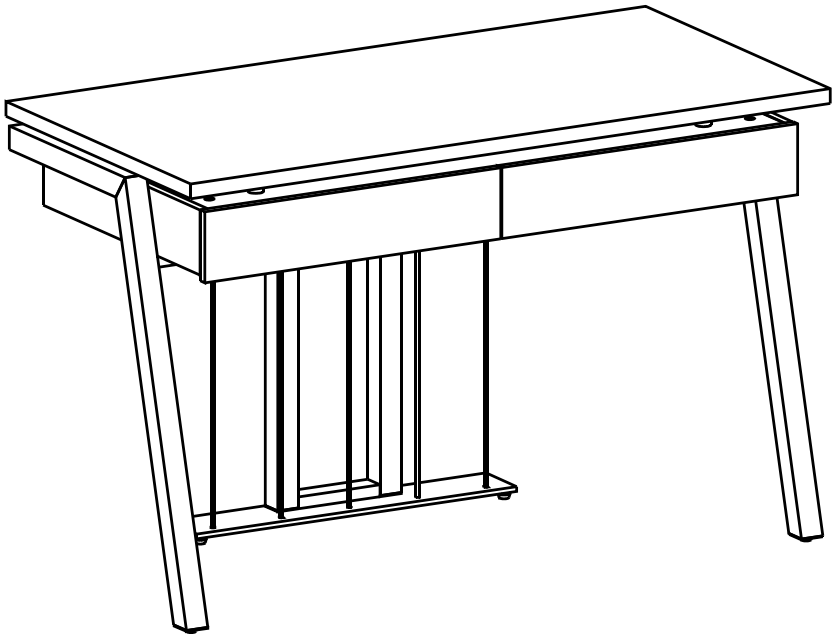

Attention : Do not tighten the screws before all screws are in place.
Attention : Ne pas serrer les vis avant que toutes les vis sont en place.

Dear Customer,

DO NOT RETURN THIS PRODUCT TO YOUR RETAILER.

If you experience any problems during assembly, please contact Star customer service at **1-800-311-5611**. Or email to **help@starquality.ca**
All parts should be identified and matched up against the parts list. It is advisable to assemble on carpet to avoid scratches.

Cleaning Instructions:
Use a soft cloth with mild cleaning solution. Never use anything abrasive or any harsh chemicals.

Cher Client,

NE PAS RETOURNER CE PRODUIT À VOTRE DÉTAILLANT.

Si vous avez des problèmes lors de l'assemblage, s'il vous plaît veuillez contacter le service à la clientèle Star au **1-800-311-5611.** Ou par courrier électronique à **help@starquality.ca**
Vous devez pouvoir identifier toutes les pièces et les assortir à la liste des pièces. Il est conseillé de faire le montage sur un tapis pour éviter les éraflures.

Instructions de nettoyage:
Utilisez un chiffon doux avec un détergent doux. N'utilisez jamais d'abrasif ni de produits chimiques corrosifs.

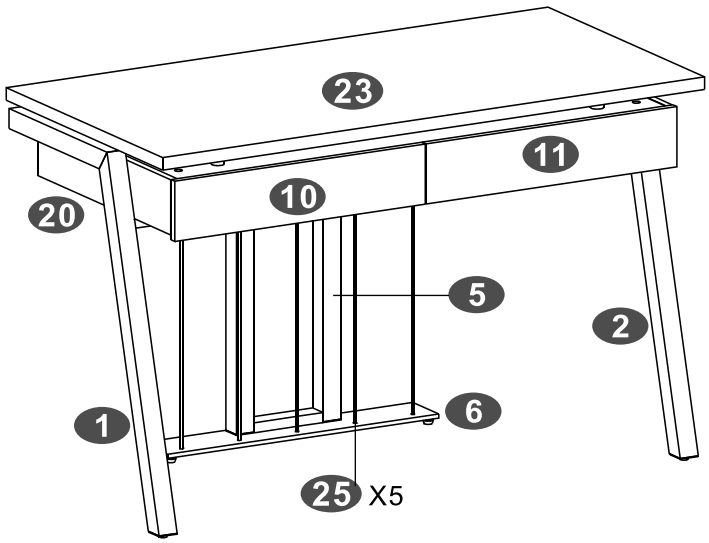
23
11
10
20
5
2
6
1
25 X5

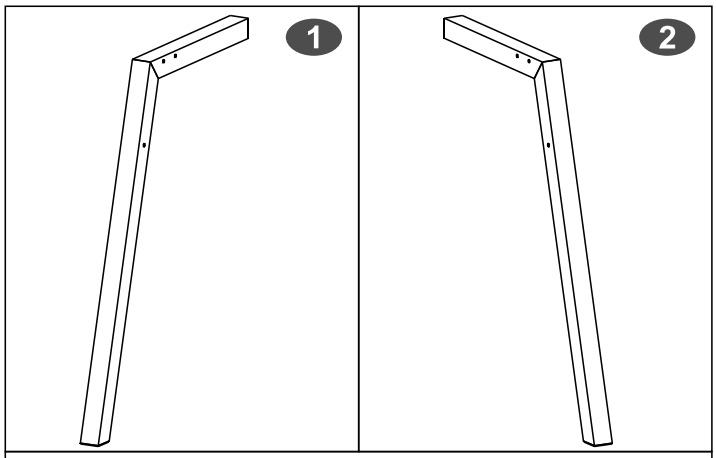
1
2

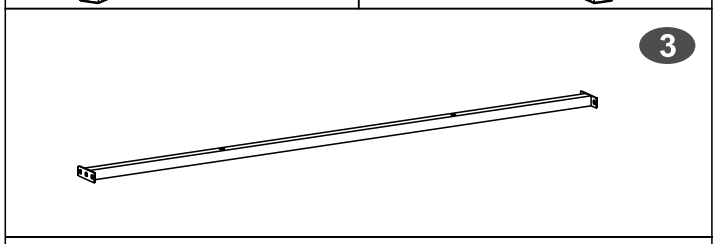
3

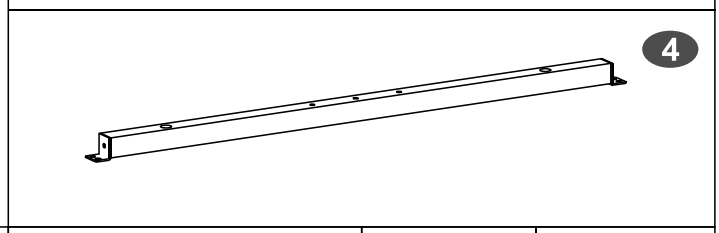
4

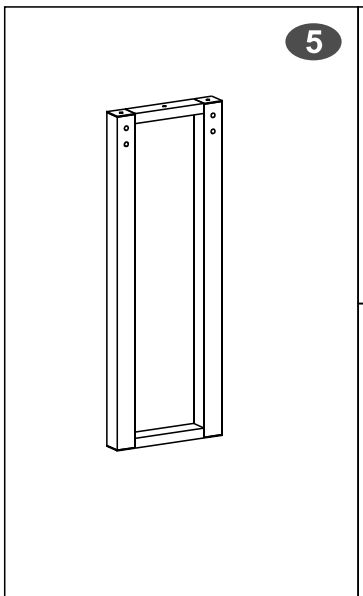
5

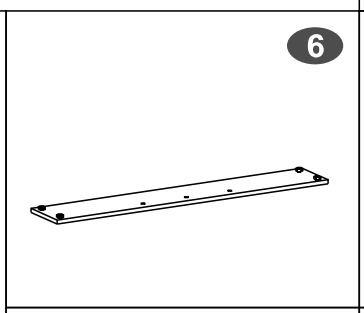
6

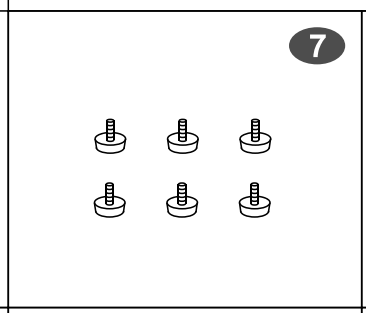
7

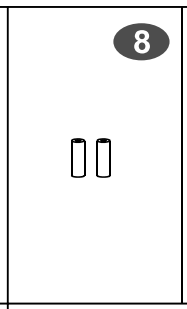
8

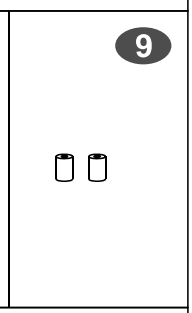
9

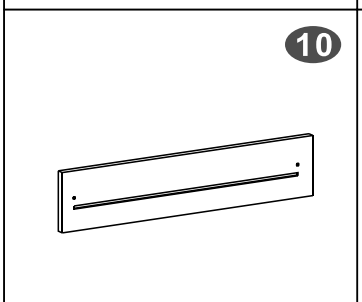
10

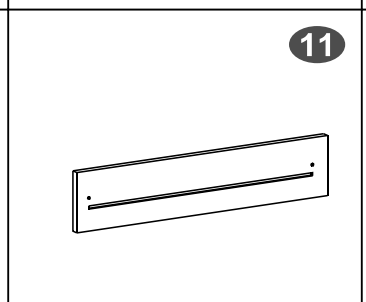
11

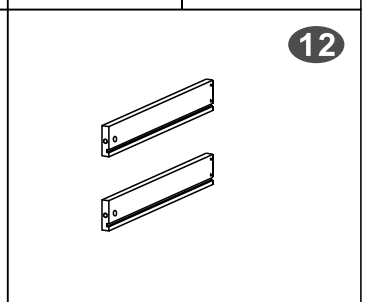
12

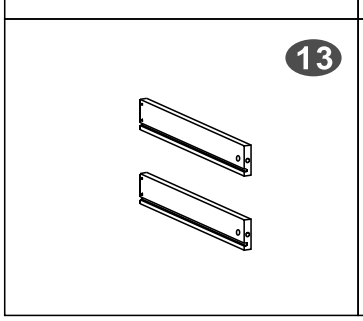
13

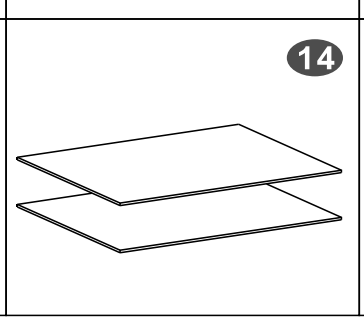
14

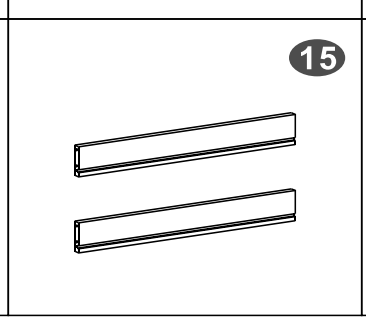
15

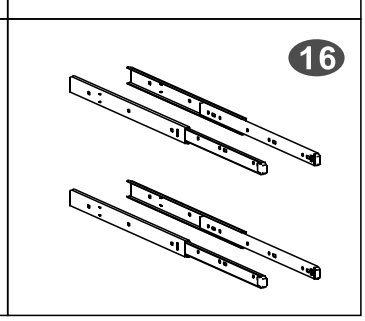
16

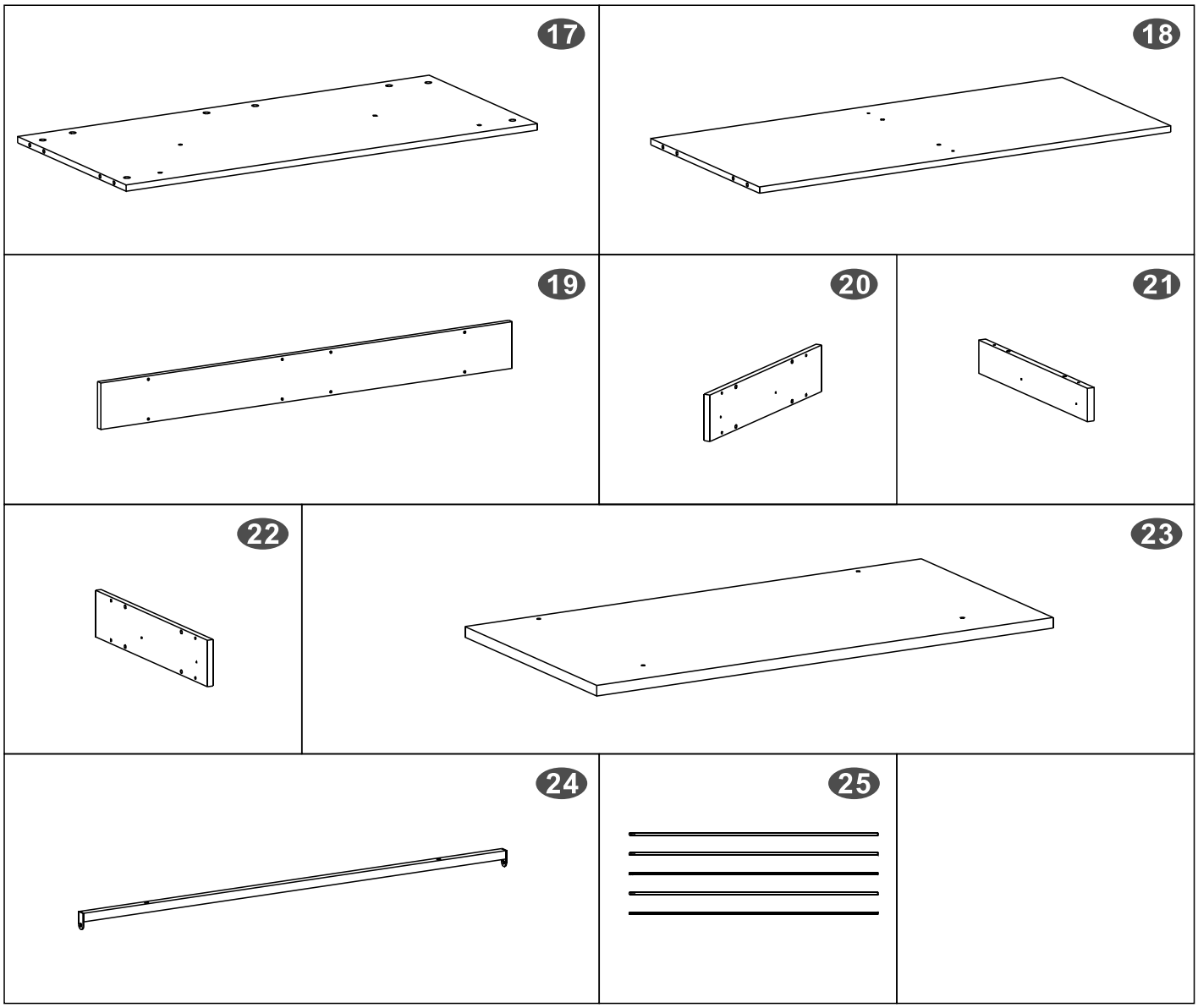
17
18
19
20
21
22
23
24
25

PART Pièce	QTY. Qté.	ITEM Description	
A	20	6X40 MM	
B	16	3X12 MM	
C	8	4X35 MM	
D	15	6X15 MM	
E	6	6X30 MM	
F	7	6X50 MM	

PART Pièce	QTY. Qté.	ITEM Description	
G	4	6X30 MM	
H	4	5X40 MM	
I	2	Φ16 MM	
J	20	Φ15 MM	
K	12	8X30 MM	
	1		

Screwbolt and Connector housing Installation:

Suivre les instructions suivante pour l'installation du boulon fileté :

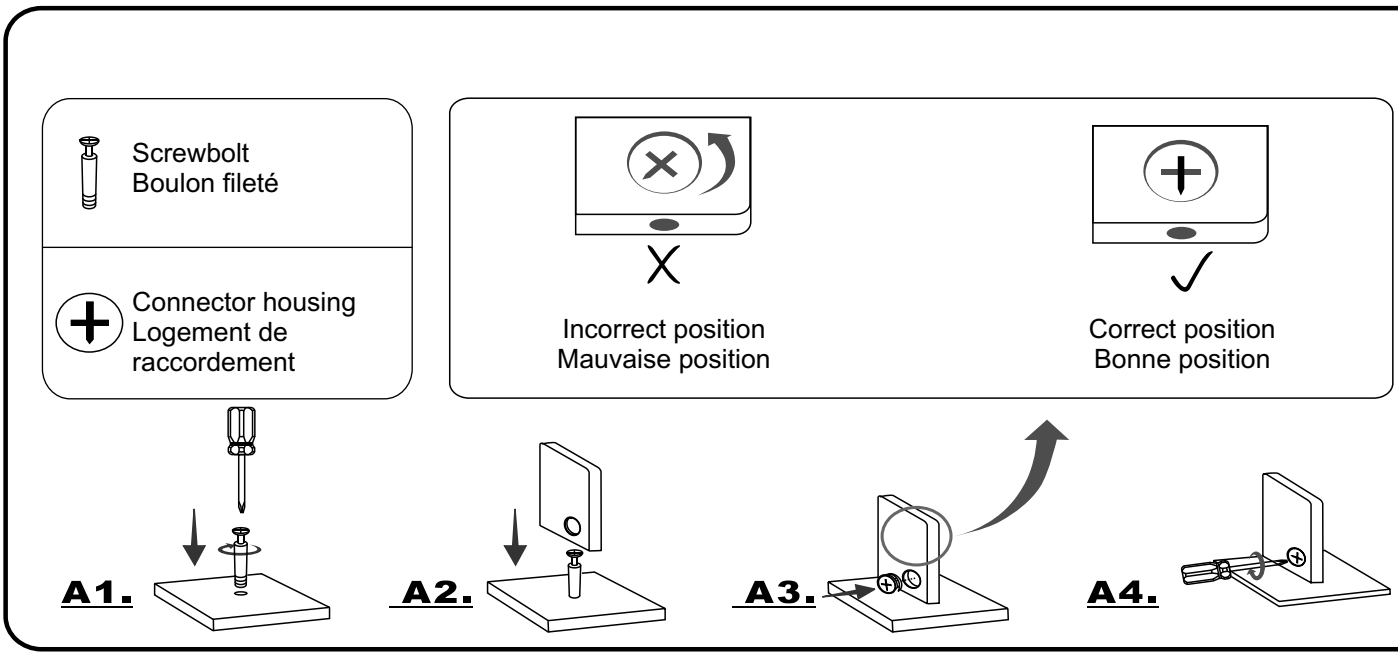

1

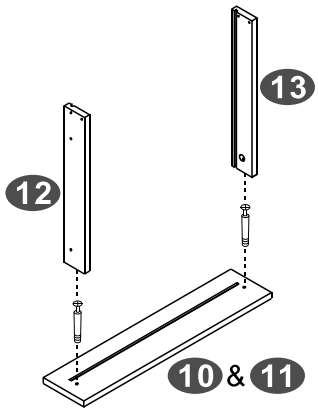

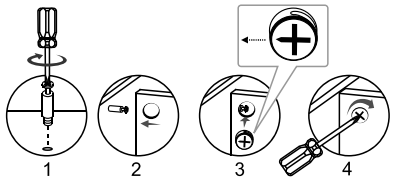

SCREWS

A	6X40 MM	2PCS
J	Φ15 MM	2PCS

2

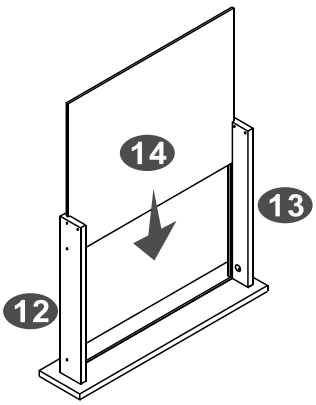

3

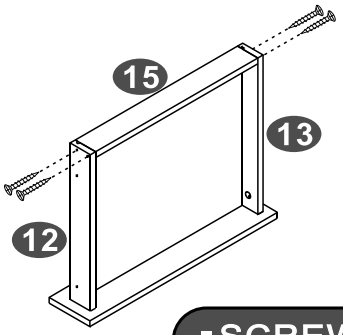

SCREWS

C	4X35 MM	4PCS

4

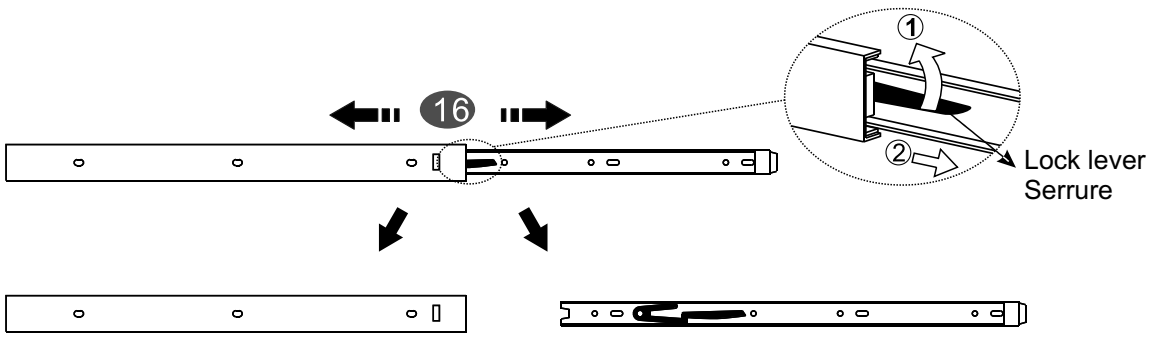

16A Outer Rail
Glissière extérieur

16B Inner Rail
Glissière intérieur

- Move the lock lever on the inner rail as shown and separate the outer rail (16A) and inner rail (16B) from the 2 file drawer slides (16).
- Dégager la serrure comme illustré et séparer la glissière extérieur (16A) de la glissière intérieur (16B) pour les 2 glissières (16).

5

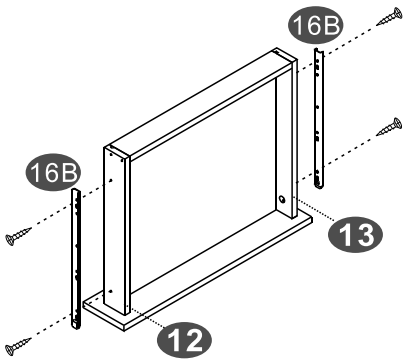

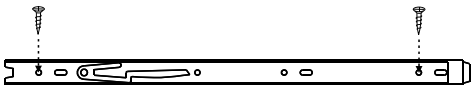

SCREWS

B 3X12 MM

4PCS

6

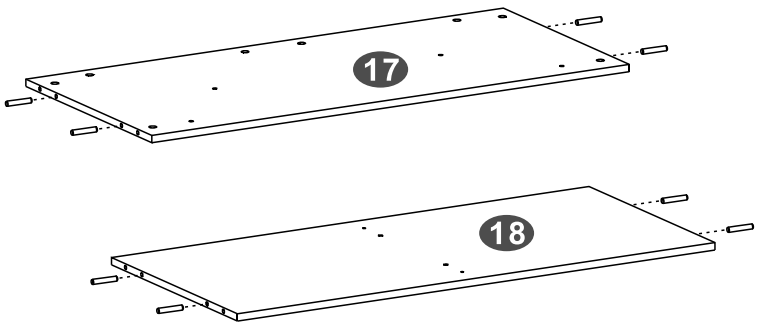

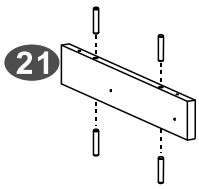

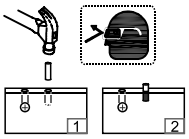

SCREWS

K 8X30 MM

12PCS

7

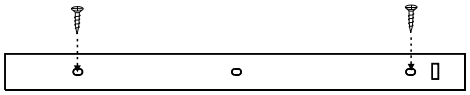

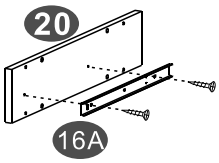

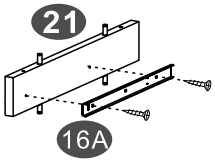

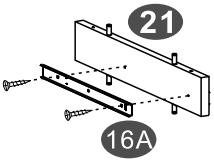

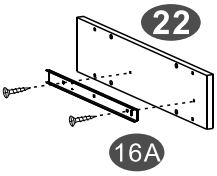

SCREWS

B 3X12 MM

8PCS

8

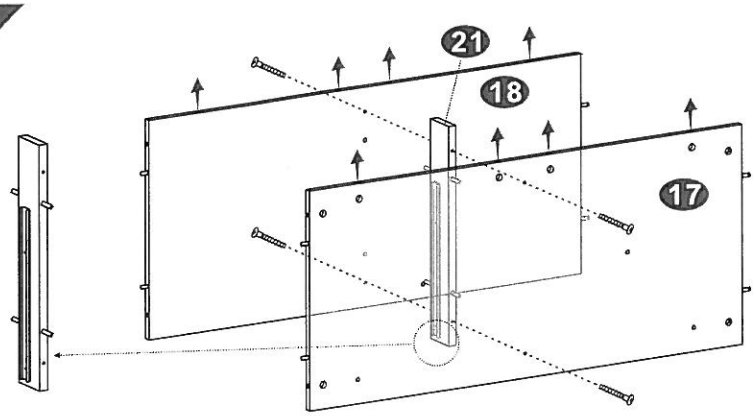

SCREWS

H	5X40 MM 4PCS

9

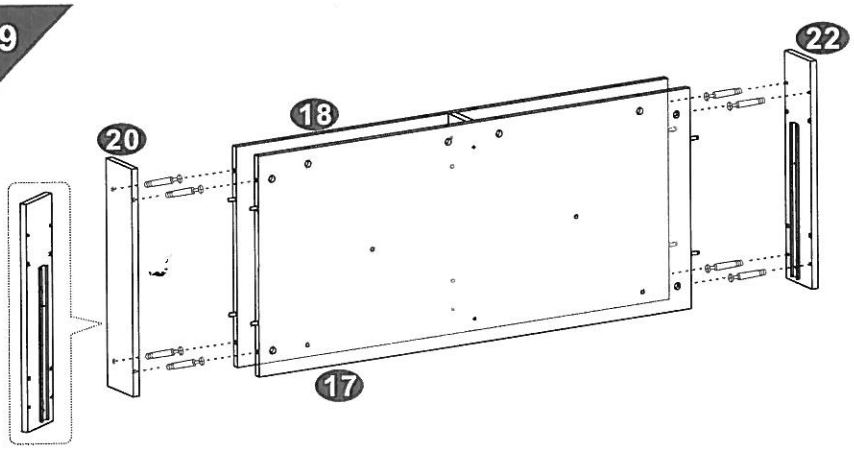

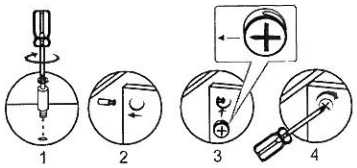

SCREWS

A	6X40 MM 8PCS
J	Φ15 MM 8PCS

10

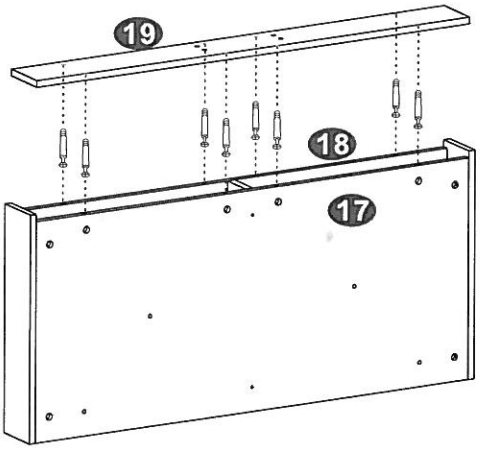

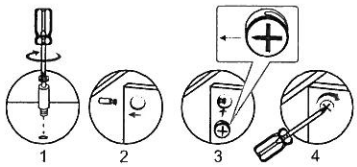

SCREWS

A	6X40 MM 8PCS
J	Φ15 MM 8PCS

11

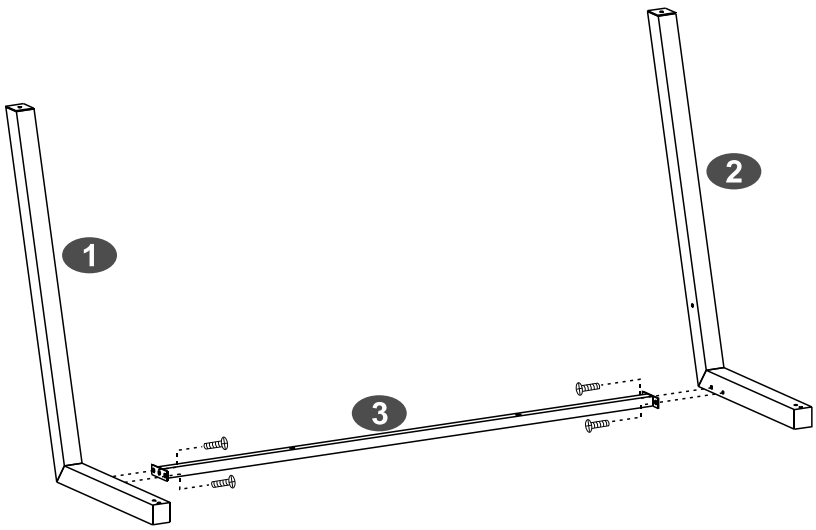

SCREWS

D 6X15 MM

4PCS

12

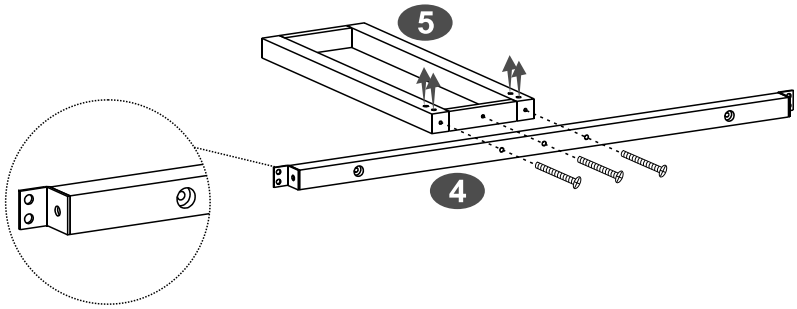

SCREWS

F 6X50 MM

3PCS

13

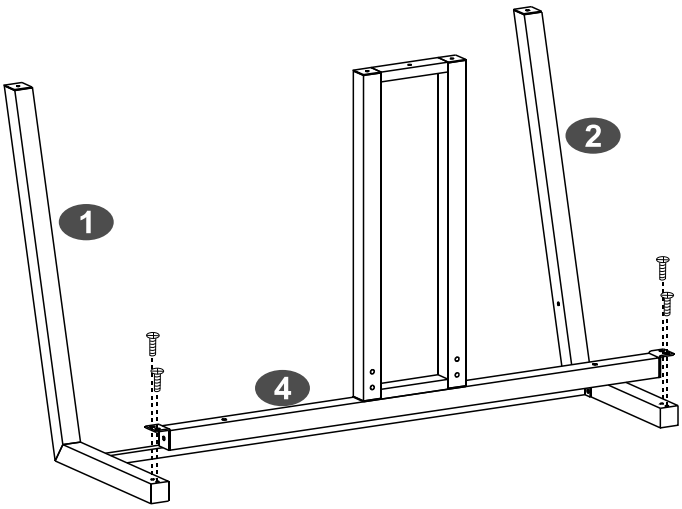

SCREWS

D 6X15 MM

4PCS

14

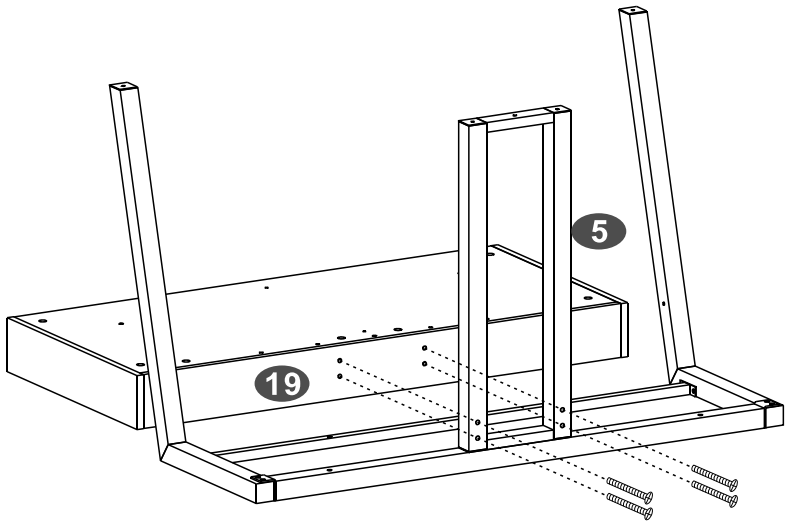

SCREWS

F 6X50 MM 4PCS

15

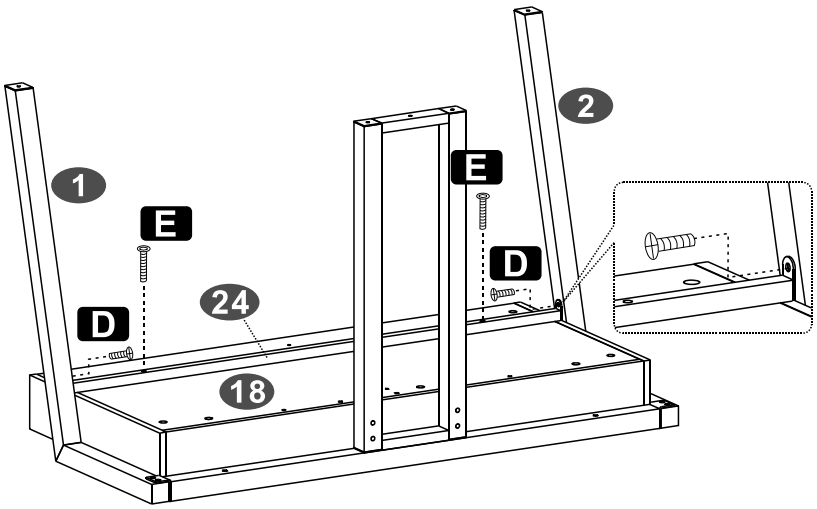

SCREWS

D 6X15 MM 2PCS

E 6X30 MM 2PCS

16

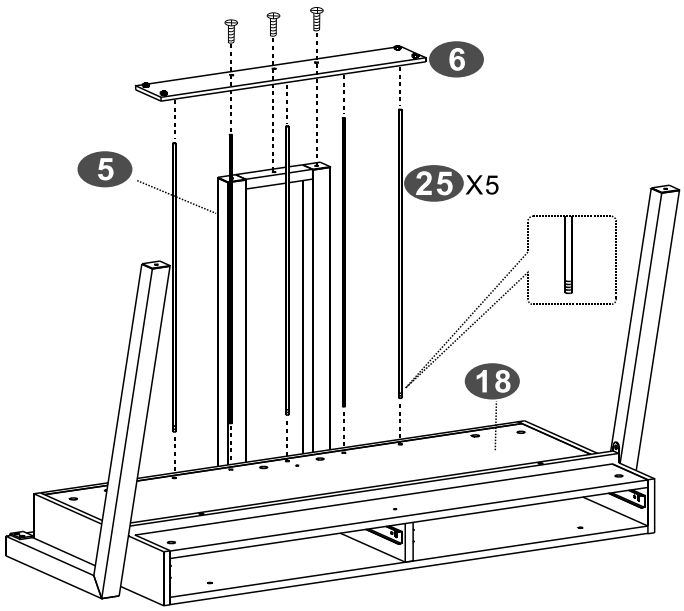

SCREWS

D 6X15 MM 3PCS

17

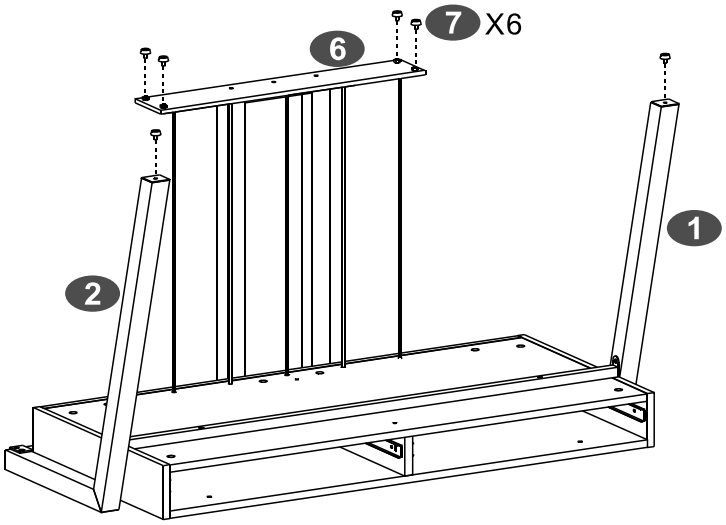

18

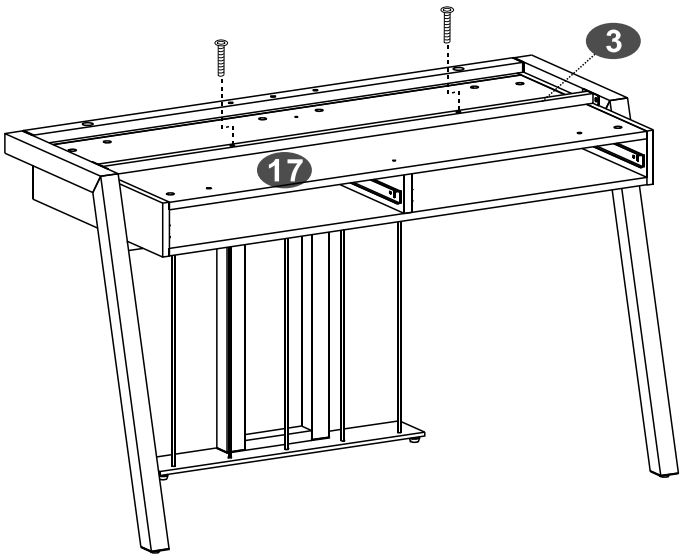

SCREWS

E 6X30 MM

2PCS

19

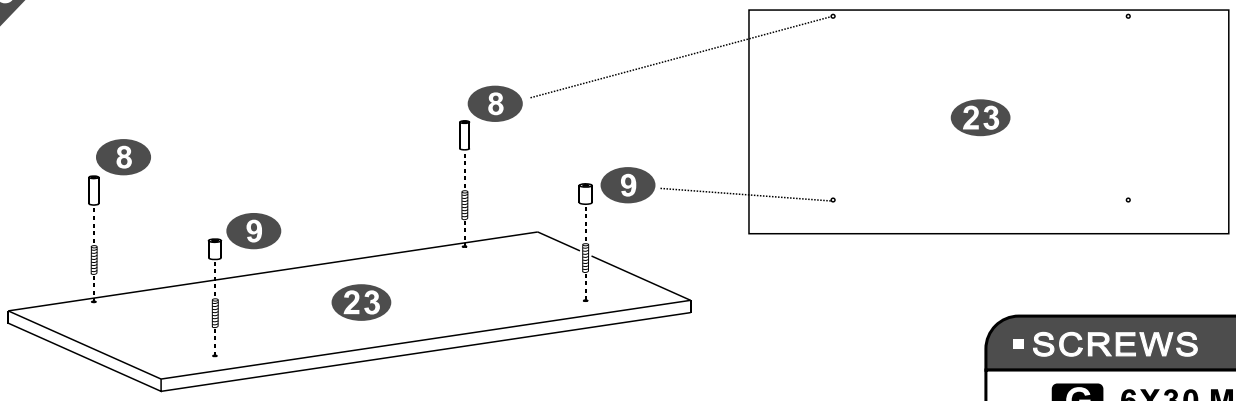

SCREWS

G 6X30 MM

4PCS

20

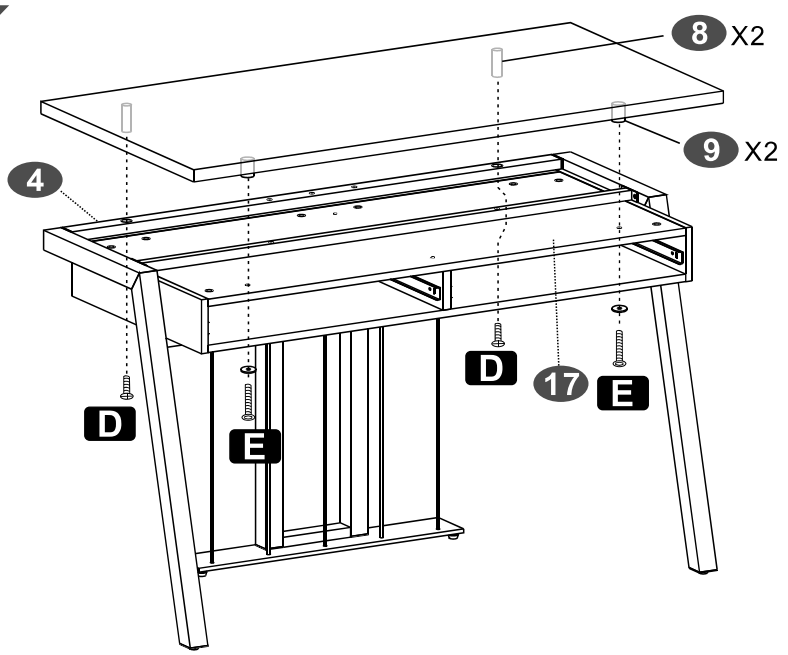

SCREWS

D 6X15 MM	2PCS
E 6X30 MM	2PCS
I Φ16 MM	2PCS

21

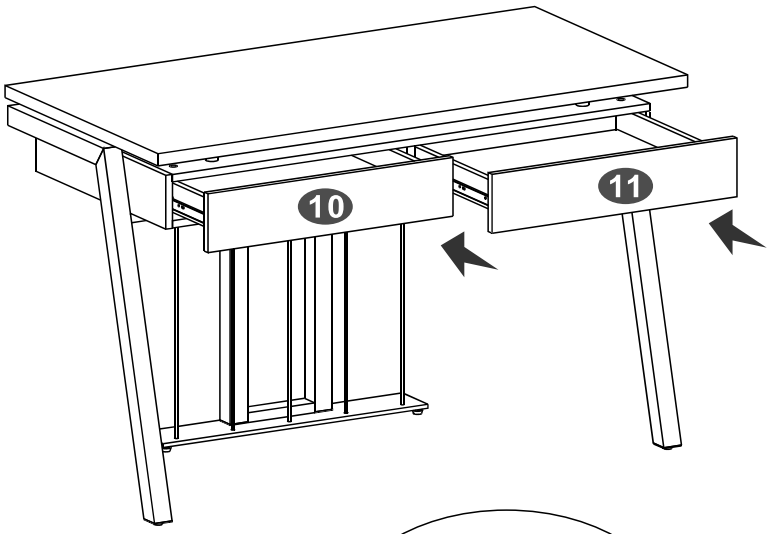

1st

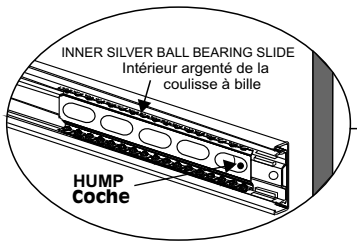

- MAKE SURE **INNER SILVER BALL BEARING SLIDE IS AT THE FRONT OF THE SLIDE MOUNT AND IN LOCK POSITION (OVER THE HUMP),** AS SHOWN.
- Assurez-vous que **la coulisse argentée à roulement à billes est à l'avant du support de coulisse et en position de verrouillage (engageant la coche)** tel qu'illustré.

2nd

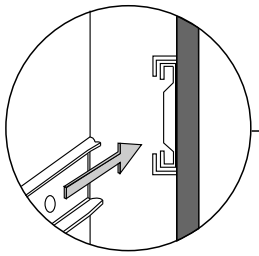

- **ALIGN** BOTH SIDES OF **SLIDE RUNNERS** ON FILE DRAWER TO **SLIDE MOUNTS' OPENINGS**, THEN SLIDE IN FILE DRAWER ALL THE WAY IN.
- **APPLY SMALL FORCE TO INSERT DRAWER COMPLETELY IF NEEDED.**
- **Aligner les deux côtés des coulisses du tiroir classeur sur les ouvertures des supports de coulisse**, ensuite glisser le tiroir complètement vers l'intérieur.
- **Enfoncer** le tiroir fermement.